KARAKTERISTIČNI PROFIL JARKA
UTRJENEGA S KANALETO
M 1: 25

Prerez a–a

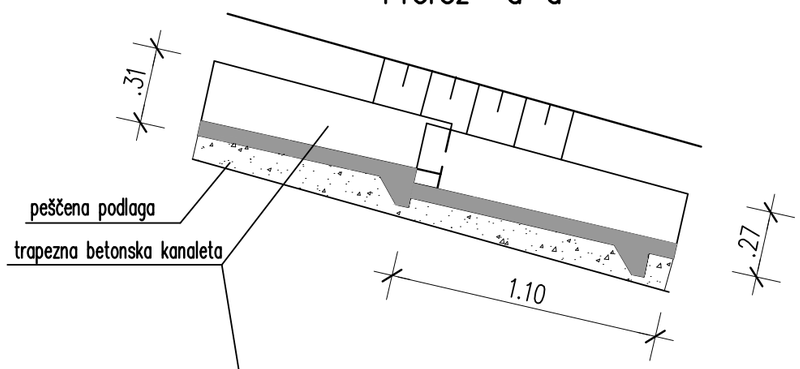

TLORIS KANALETE

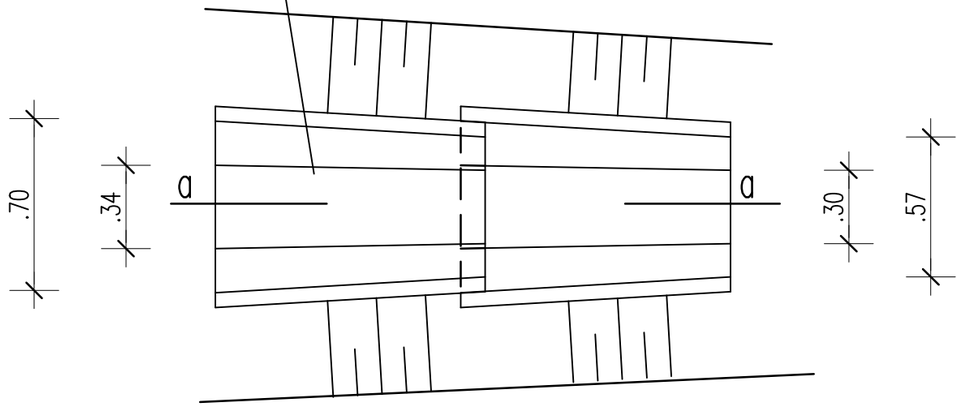

PREREZ A–A

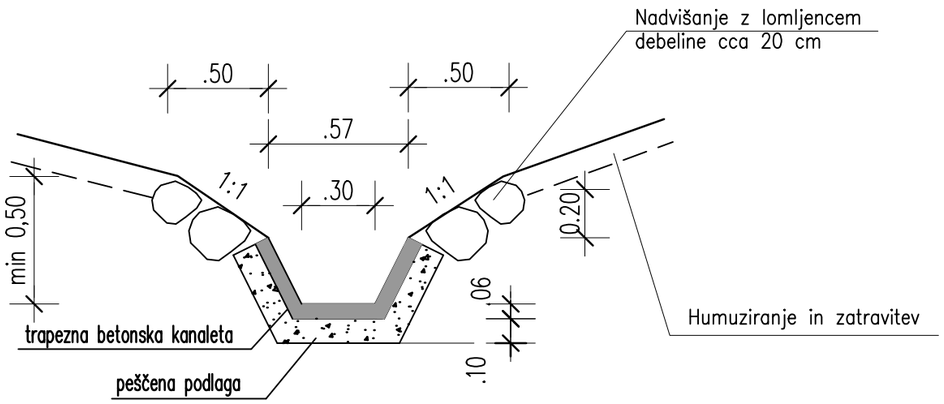

Sprememba:	Opis spremembe:	Datum:	Podpis:

Naročnik:
OBČINA HRASTNIK
Pot V. Pavliča 5, 1430 Hrastnik

Objekt:
SANACIJA PLAZU POD IGRIŠČEM NA MARNEM

Ozzing
www.ozzing.si
Ozzing d.o.o.
Mestni trg 5a
1420 Trbovlje, Slovenija
tel.:03 56-30-610
fax:03 56-27-048

	Ime in priimek	id.št.
Odgovorni vodja projekta:	M.Saviozzi, udig	G–1470
Odgovorni projektant:	M.Saviozzi, udig	G–1470
Projektiral:		
Projektiral:		
Datum:	JANUAR 2021	

Za gradnjo: SANACIJA
Vrsta proj. dokumentacije: PZI
Vrsta načrta: NAČRT GRADBENIH KONSTRUKCIJ
Št. projekta: 1335/21
Št. načrta: 1335/21–A
Risba: KARAKTERISTIČNI PROFIL JARKA S KANALETO
Merilo: 1:25
Št.risbe: G.2.2